Circuito Alimentazione elettrica impianti termici

Scala 1:50

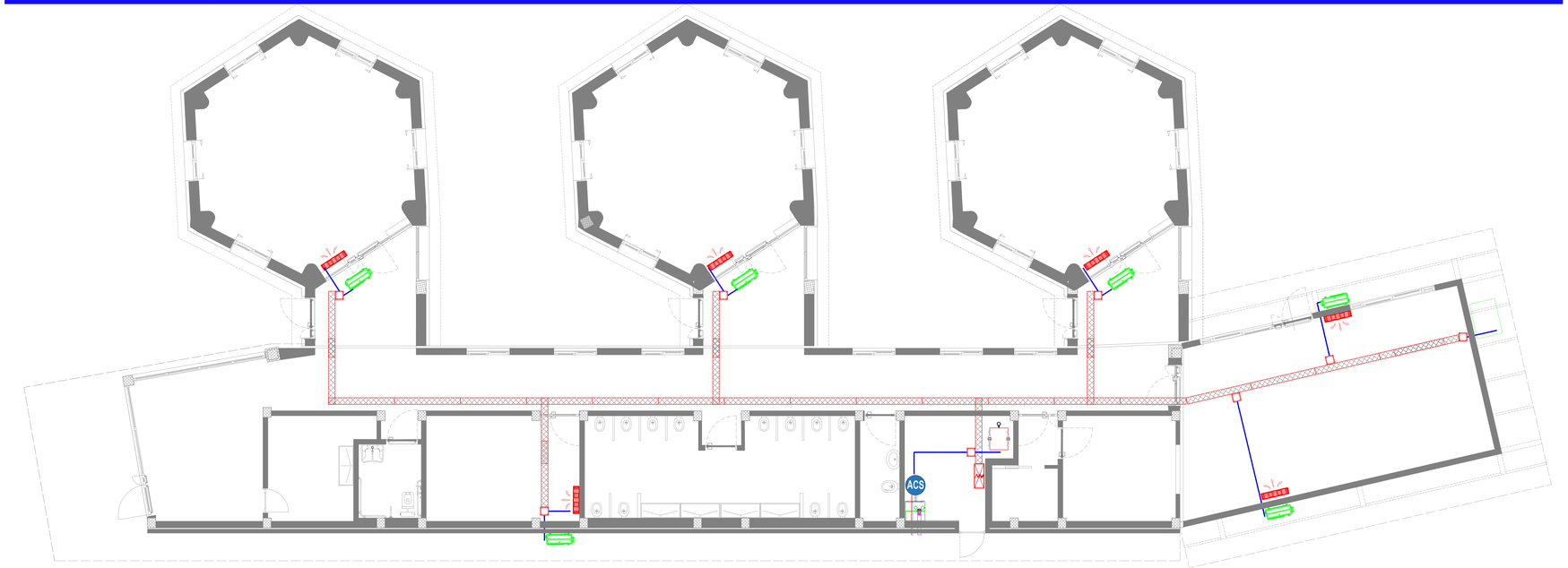

Keyplan Scuola Marco Aurelio

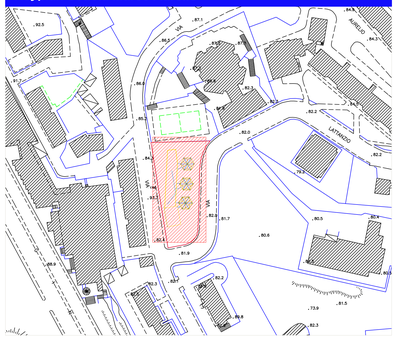

LEGENDA

QE-E-R	Quadro elettrico		Unità esterna impianto riscaldamento
	Cassetta di derivazione		Recuperatore di calore
	Tubazione in pvc rigido Ø25mm per distribuzione circuito alimentazione termica- cavo FG16OR16		Gruppo di pompaggio
	Passerella portacavi posata in controsoffitto per distribuzione montanti circuito alimentazione termica - cavo FG16OR16	ACS	Caldaia con serbatoio di accumulo ACS
	Unità interna impianto riscaldamento		

PARTICOLARE PASSERELLA PORTACAVI

N°	LEGENDA
1	MENSOLA IN ACCIAO ZINCATO
2	CASSETTA DI DERIVAZIONE IN PVC IP65 dim.100x100x56 mm
3	CANALINA IN ACCIAIO ZINCATO SERVIZIO LUCE/FM MUNITA DI SETTO DI SEPARAZIONE
4	CANALINA IN ACCIAIO ZINCATO SERVIZIO SICUREZZA/SPECIALI MUNITA DI SETTO DI SEPARAZIONE
5	PROFILO IN ACCIAIO ZINCATO
6	CONTROSOFFITTO
7	SETTO SEPARATORE

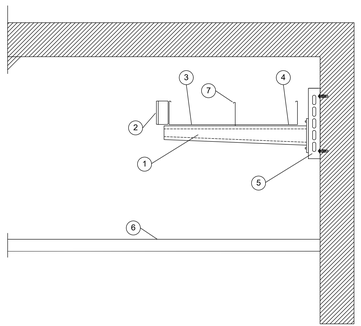

PEZZI SPECIALI PER PASSERELLA PORTACAVI

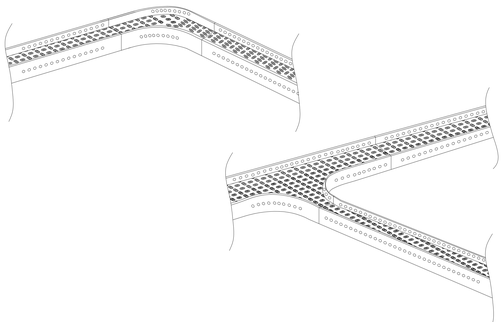

SCHEMA UNIFILARE QUADRO ELETTRICO

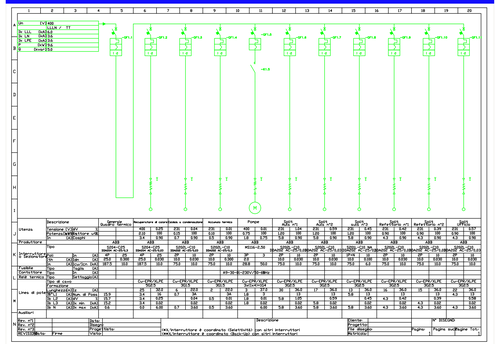

COMUNE DI NAPOLI

Unione Europea

Italiadomani

Coesione Napoli

Riqualificazione funzionale e messa in sicurezza del 21° Circolo Didattico scuola dell'infanzia "Marco Aurelio"
C.U.P. : **B68I22000170006**

PROGETTO ESECUTIVO

IL RESPONSABILE DEL PROCEDIMENTO

Ing. Giulio Davini

I PROGETTISTI

S.IN.T.E.C. s.r.l.

Amm. Ing. Rodolfo Fisciano

Ing. Luigi Passante

Ing. Massimo Di Palma

Geol. Loredana Cimmino

Ing. Francesca Rosaria Fele

Elaborato n.	Titolo Elaborato	Scala
EIG_AIC	Alimentazione elettrica per impianti di condizionamento	1:50
		Revisione