MTC_MIC_SABAP-NA_U018|10/02/2022|0001760-P - Allegato Utente 12 (A12)

LAMPADA ORIENTABILE
INCASSO A PAVIMENTO

Light Up

Design iGuzzini | **iGuzzini**

Ultimo aggiornamento delle informazioni: Novembre 2021

Configurazione di prodotto: E142+X203.04
E142: Incasso a pavimento Earth D=200mm - Warm white - Ottica Spot orientabile - DALI
X203.04: Controcassa in materiale plastico per installazione a pavimento + tappo di chiusura - Nero

Codice prodotto
E142: Incasso a pavimento Earth D=200mm - Warm white - Ottica Spot orientabile - DALI

Descrizione tecnica
Apparecchio per illuminazione ad incasso, applicabile a pavimento o terreno, finalizzato all'impiego di sorgenti luminose a led monocromatici di colore bianco, per illuminazione, ottica orientabile, con alimentatore elettronico incorporato dimmerabile DALI. La cornice, di forma rotonda, ha dimensione D=200 mm, il corpo e la cornice sono realizzati in acciaio inox AISI 304 con vetro in superficie sodico calcico extrachiaro, spessore 15mm. Corpo in acciaio inox sottoposto a verniciatura di colore nero. L'apparecchio viene fissato alla controcassa tramite due viti di fissaggio tipo Torx che ne consentono l'ancoraggio. Completo di circuito LED, lente in metacrilato e carter di copertura in plastica nero. L'apparecchio è fornito di sistema di orientabilità esterno (Patent Pending), senza necessità di aprire il prodotto, completo di doppia scala graduata: 0-30° rispetto al piano orizzontale e ±90° rispetto all'asse verticale. Box esterno in materiale plastico nero (PPS) contenente il gruppo di alimentazione. Per il cablaggio del prodotto si fa uso di un pressacavo in acciaio inox A2, con cavo di alimentazione uscente di lunghezza L=1200 mm tipo A07RNF 4x1 mm². Il cavo è corredato di un dispositivo di antitraspirazione (IP68) costituito da una giunzione siliconata collocata sul cavo di alimentazione e posizionata all'interno del box d'alimentazione. Disponibile controcassa per la posa in opera, ordinabile separatamente dal vano ottico in materiale plastico. L'insieme vetro, vano ottico, cornice e controcassa garantisce la resistenza ad un carico statico di 5000 kg. La temperatura superficiale massima del vetro è inferiore ai 40°C.

Installazione
Il prodotto viene fissato alla controcassa tramite due viti di fissaggio tipo Torx. L'installazione può essere effettuata ad incasso, a pavimento, tramite controcassa per la posa in opera o a terreno senza controcassa.

Colore	Peso (Kg)
Acciaio (13)	3,4

Montaggio
Incasso a pavimento|incasso a terra

Cablaggio
Prodotto completo di alimentatore elettronico 220÷240 Vac dimmerabile DALI, posizionato in un box separato dal vano ottico e con cavo uscente.

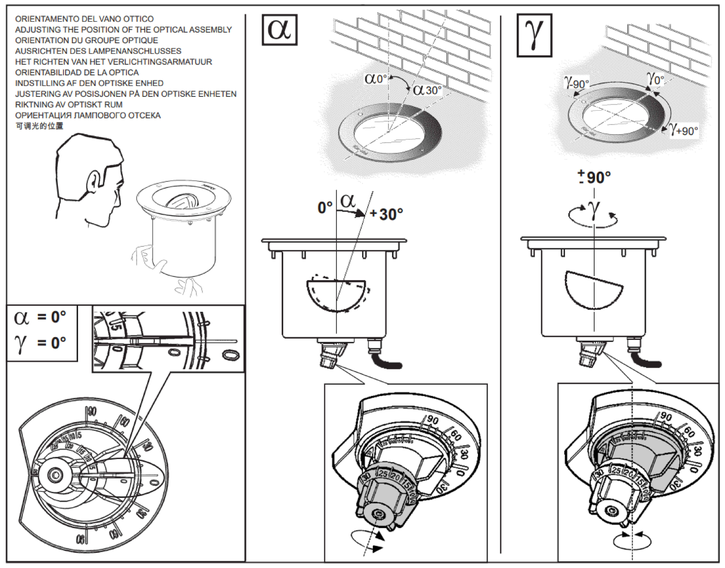

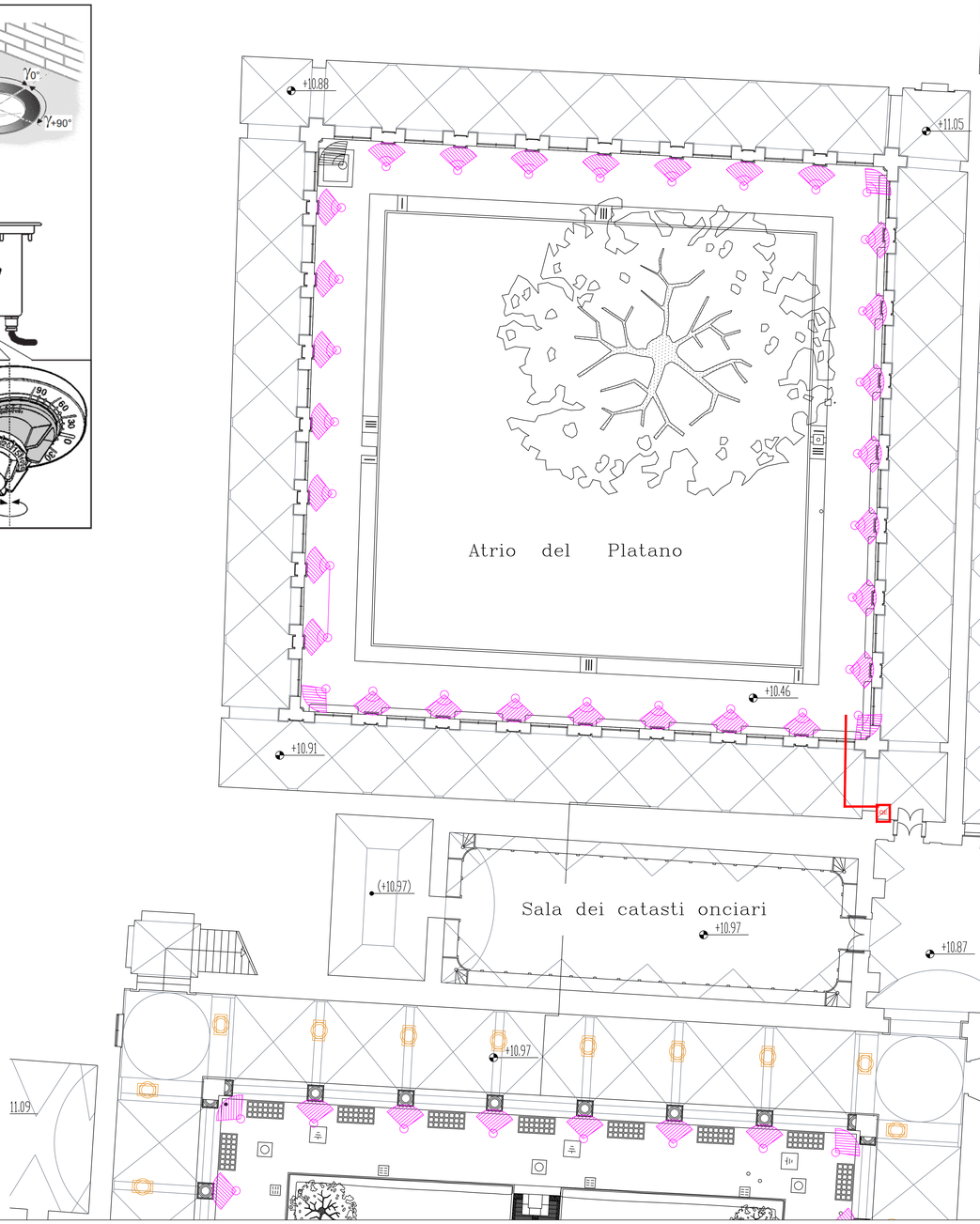

COMUNE DI NAPOLI
DIREZIONE CENTRALE PIANIFICAZIONE E GESTIONE DEL TERRITORIO - SITO UNESCO
SERVIZIO PROGRAMMA UNESCO E VALORIZZAZIONE DELLA CITTA'STORICA

Programma Operativo Regionale FESR Campania 2007-2013
Asse 6 Sviluppo urbano e qualità della vita
Obiettivo operativo 6.2 - Napoli e area metropolitana
Grande Progetto *Centro storico di Napoli valorizzazione del sito UNESCO*

RECUPER E RIFUNZIONALIZZAZIONE FINALIZZATI ALL'AMPLIAMENTO DELLA FRUIZIONE E ALLA VALORIZZAZIONE E DIVULGAZIONE DEI FONDI ARCHIVISTICI DI PARTICOLARE PREGIO

PERIZIA DI VARIANTE

Soprintendenza Archeologia, Belle Arti e Paesaggio per il Comune di Napoli

PROGETTO DEFINITIVO
Arch. Claudio Procacciini

PROGETTO PERIZIA DI VARIANTE E DIREZIONE DEI LAVORI
F.Arch. Rosalia D'Apice

Direttori operativi interventi sul patrimonio storico-artistico:
- Restauratrice Annunziata D'Alconzo
- dott.ssa Maria Tamajo Contarini

IL SOPRINTENDENTE
Dott. LUIGI LA ROCCA

RUP: arch. Luca D'Angelo
COMUNE DI NAPOLI

Impresa esecutrice
Capriello Vincenzo srl

PROGETTO - ATRIO CAPASSO - PLATANO - IMPIANTO ILLUMINAZIONE

GENNAIO 2022	SCALA 1 : 100

Comune di Napoli
Data: 10/05/2023 DETDIV2023/000003/3