PLANIMETRIA PIANO TERRA
- BAR

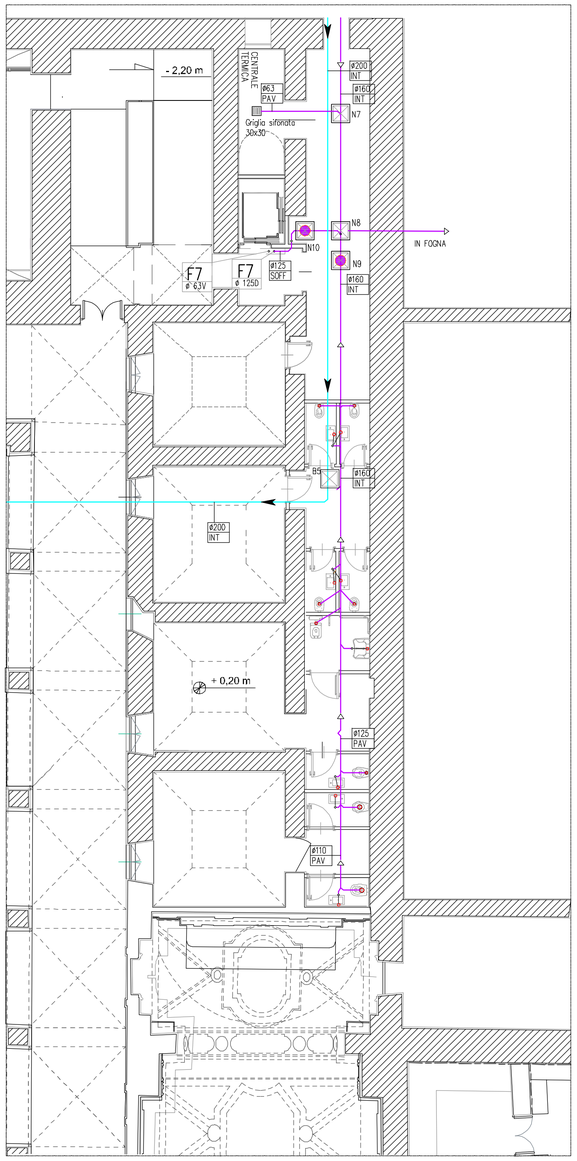

LEGENDA SIMBOLI

- RETE DI SCARICO ACQUE NERE – TUBAZIONI PVC A PAVIMENTO
- RETE DI SCARICO ACQUE NERE – TUBAZIONI PVC A SOFFITTO
- RETE DI SCARICO ACQUE NERE CUCINA – TUBAZIONI PEAD A PAVIMENTO
- SCARICHI LAVABI, BIDET, DOCCE – TUBAZIONI PVC A PAVIMENTO
- RETE DI SCARICO CONDENSE FAN COIL – TUBAZIONI PVC PAV/PARETE
- COLLEGAMENTO DELLO SCARICO AL COLLETTORE SOTTOSTANTE
- F5 — IDENTIFICATIVO DISCENDENTE DI SCARICO ACQUE NERE
  ø 800 — Diametro discendente di scarico
  ø 65V — Diametro ascendente di ventilazione
- P1 ø1250 — IDENTIFICATIVO DISCENDENTE DI SCARICO PLUVIALE
  Diametro discendente di scarico
- PILETTA SIFONATA A PAVIMENTO CON GRIGLIA IN ACCIAIO INOX
  Scarico ø 50
- SCARICO CONDENSA H=2,70 ca.
  tubo ø 32
- PAV — SCARICO CONDENSA a pavimento
  tubo ø 32
- SCARICO WC
  ø 90
- SCARICO lavabi, docce, bidet
  ø 40
- POZZETTO SIFONATO acque nere
  Chiusino in ghisa
- POZZETTO SIFONATO acque pluviali
  Chiusino in ghisa
- POZZETTO DI TRANSITO o RACCORDO
  Chiusino in ghisa
- POZZETTI ISPEZIONE sifone
  Chiusini in ghisa_Misura 20x20 cm

NOTE RETE DI SCARICO

GENERALE

1. IL PRESENTE DISEGNO E' VALIDO SOLO PER GLI IMPIANTI IN ESSO RAPPRESENTATI.
2. PER LE PLANIMETRIE FARE SEMPRE RIFERIMENTO ALL'ULTIMA VERSIONE DEL PROGETTO ARCHITETTONICO.
3. PRIMA DELL'INIZIO DEI LAVORI L'IMPRESA DOVRA' VERIFICARE LA CONGRUENZA DEL PROGETTO CON LE INDICAZIONI RELATIVE AGLI IMPIANTI SPECIFICATE NEGLI ELABORATI DEL PROGETTO ARCHITETTONICO E/O CON LO STATO DI FATTO.
4. PRIMA DELL'INIZIO DEI LAVORI DOVRANNO ESSERE VERIFICATE LE EVENTUALI INTERFERENZE CON ALTRE TIPOLOGIE DI IMPIANTI.
5. LA POSIZIONE DEI CIRCUITI IDRAULICI, DELLE APPARECCHIATURE, DEGLI ATTACCHI IDRAULICI DELLE APPARECCHIATURE E DEI DISPOSITIVI DI INTERCETTAZIONE E' INDICATIVA. TALE POSIZIONE DOVRA' ESSERE VERIFICATA IN CANTIERE PRIMA DELL'INIZIO DEI LAVORI ASSIEME ALLA D.L..
6. IN CORRISPONDENZA DEGLI ATTRAVERSAMENTI DEGLI ELEMENTI EDILIZI CHE COSTITUISCONO COMPARTIMENTAZIONE ANTINCENDIO DOVRANNO ESSERE INSTALLATI ADEGUATI SISTEMI DI SIGILLATURA DEI FORI DI PASSAGGIO CAPACI DI RIPRISTINARE IL GRADO DI RESISTENZA AL FUOCO DEL COMPONENTI EDILIZI ATTRAVERSATI.
8. LA MARCA E IL MODELLO SPECIFICATI PER LE APPARECCHIATURE INDICATE NEI GRAFICI SONO INDICATIVI. TALI RIFERIMENTI POTRANNO ESSERE SOGGETTI A MODIFICHE A PARITA' DI CARATTERISTICHE TECNICHE E DI PRESTAZIONI.

IMPIANTI

9. LE TUBAZIONI DI SCARICO INTERRATE SONO IN PVC RIGIDO CONFORMI ALLA NORMA UNI EN 1401-1 SN4-SDR41 CON GIUNTO A BICCHIERE DOTATO DI ANELLO ELASTOMERICO DI TENUTA.
10. LE TUBAZIONI DELLA RETE DI SCARICO INTERNA (DIRAMAZIONI DEI SINGOLI APPARECCHI, DIRAMAZIONI DI RACCOLTA, COLLETTORI ETC...) E LE TUBAZIONI DELLA RETE DI VENTILAZIONE SONO IN PVC CON GIUNZIONI A BICCHIERE DOTATE DI ANELLO ELASTOMERICO DI TENUTA.
11. LE DIRAMAZIONI DI SCARICO DEI SINGOLI APPARECCHI IGIENICO-SANITARI E LE RELATIVE DIRAMAZIONI DI RACCOLTA DEVONO ESSERE INSTALLATE CON UNA PENDENZA NON INFERIORE AL 1%
12. I TRATTI ORIZZONTALI DELLA RETE DI SCARICO PRINCIPALE (DERIVAZIONI ALLA BASE DELLE COLONNE MONTANTI E COLLETTORI PRINCIPALI SINO AL RECAPITO ESTERNO) DEVONO ESSERE INSTALLATI CON PENDENZA NON INFERIORE ALLO 1%
13. NEGLI ATTRAVERSAMENTI DI PARETI, SOLAI, ETC... DEVONO ESSERE LASCIATI ATTORNO AI TUBI ADEGUATI "LASCHI" DA SIGILLARE CON LANA MINERALE O ALTRO MATERIALE IDONEO, OPPORTUNAMENTE TRATTENUTO.
14. NEGLI ATTRAVERSAMENTI DI COMPARTIMENTAZIONI ANTINCENDIO DEVE ESSERE MANTENUTA LA CARATTERISTICA RESISTENZA AL FUOCO DEL COMPARTO ATTRAVERSATO.
15. AL FINE DI RIDURRE LA RUMOROSITA', IL RACCORDO TRA LE COLONNE DI SCARICO ED I COLLETTORI DOVRA' ESSERE REALIZZATO ALMENO CON 2 CURVE A 45° ED UN TRATTO RETTILINEO INTERMEDIO DI LUNGHEZZA NON INFERIORE A 2 VOLTE IL DIAMETRO ESTERNO DELLA COLONNA.
16. I CHIUSINI DEI POZZETTI SARANNO IN GHISA O C.A. COME INDICATO NELLA TAVOLA DI PROGETTO, CON LA CLASSE DI CARRABILITA' PRESCRITTA DAL PROGETTO.
17. GLI SCARICHI DI CONDENSA FAN COILS DOVRANNO ESSERE COLLEGATI AL PUNTO DI SCARICO PIU' VICINO CON INTERPOSIZIONE DI SIFONE A TENUTA IDRAULICA

PARTICOLARE POZZETTO SIFONATO ACQUE NERE AL PIEDE DELLA COLONNA DI SCARICO FECALE

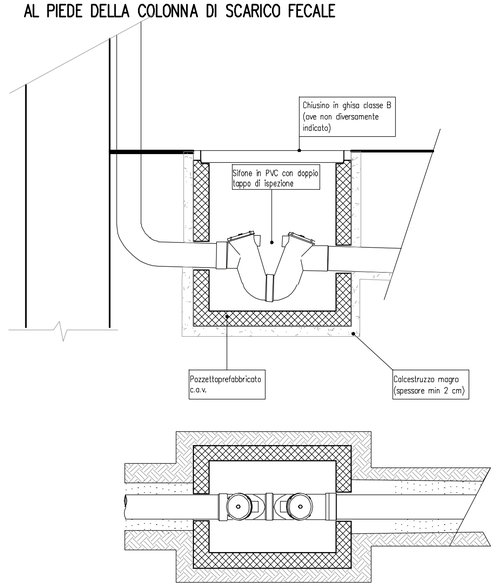

PARTICOLARE POZZETTO DI DERIVAZIONE

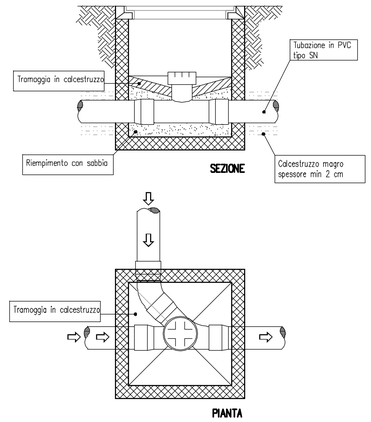

PARTICOLARE POZZETTO DI ISPEZIONE

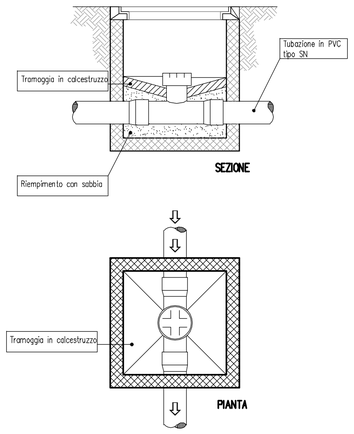

Unione Europea — PROGETTO COFINANZIATO DALL'UNIONE EUROPEA — POR Campania FESR 2014-2020

Ministero delle Infrastrutture e dei Trasporti

REGIONE CAMPANIA — COMUNE DI NAPOLI — La tua Campania cresce in Europa — POR CAMPANIA FESR 2014-2020 — MiBAC — Direzione Regionale per i Beni Culturali e Paesaggistici della Campania

COMUNE DI NAPOLI
Area Trasformazione del Territorio
servizio valorizzazione della città storica - sito UNESCO

Programma Operativo Regionale FESR CAMPANIA 2014/2020
Asse VI - Priorità di investimento 6c - Obiettivo Specifico 6.7 - Azioni 6.7.1 e 6.8.3
Grande Progetto Centro Storico di Napoli. Valorizzazione del sito UNESCO

COMPLESSO MONUMENTALE DI SAN PAOLO MAGGIORE

CIG : 5352030ADD — CUP : B681200870003

Committente: Comune di Napoli

Progettista Architettonico e Direttore Lavori: Arch. Luigi Rondinella, *Soprintendenza - ABAP per il Comune di Napoli*

Responsabile Unico Procedimento: Arch. Luca d'Angelo, *Comune di Napoli*

Progettista Strutturale: CFC Group Srl, *Ing. Salvatore Mascolo*

Coordinatore Sicurezza in fase di Esecuzione: Ing. Roberta Catapano, *Comune di Napoli*

Progettista Impianti: 1° variante GAMMA ARCHITETTURA; 2° variante (revisione) CFC Group Srl, *Arch. Patrizia Pane*

Appaltatore: RTI : CFC Group Srl - Carla Tomasi Srl

○ PRELIMINARE ○ DEFINITIVO ✓ ESECUTIVO

cod. commessa: CAL.LUC.F.CP-Gar Paolo Maggiore

Tit. Tavola: IMPIANTO IDRICO DI SCARICO PIANO TERRA ZONA: BAR

cod.tavola: E-IM.IDS.S- PT02

rev.	descrizione	scala	data	formato	elaborato da	controllato da	approvato da
1							
2							
3	Variante n. 2	1:100	07/2022	A1+			

FIRME: Il Committente/Rup | Il Progettista della variante | Il Direttore dei Lavori | L'Impresa esecutrice | Il Collaudatore