PARTICOLARE - 1 -

GRUPPO PRESE COMPOSTO DA 2 PRESE BIPASSO 2x10/16A+T + 2 PRESE UNEL 2x10/16A+T

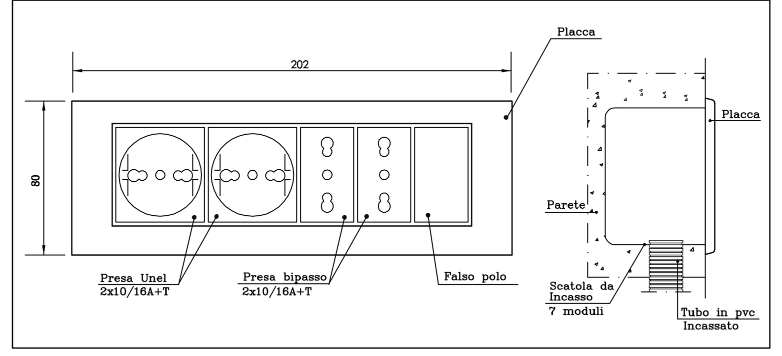

PARTICOLARE - 2 -

PRESA UNEL 2x10/16A +T CON INTERRUTTORE 1P+T 10A (alim. unita' di condizionamento)

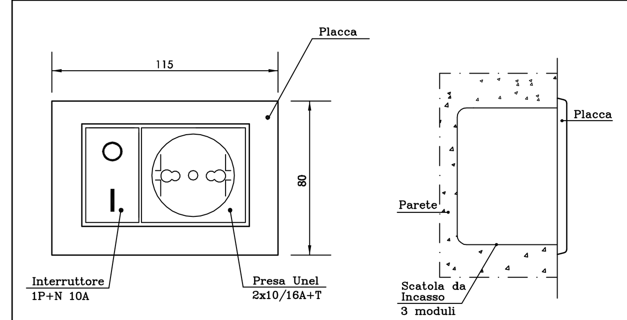

PARTICOLARE - 3 -

PRESA BIPASSO 2x10/16A+T E PRESA UNEL 2x10/16A+T CON INTERRUTTORE 1P+T 10A

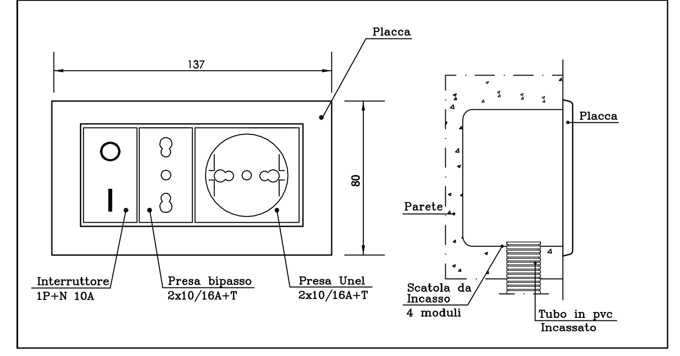

PARTICOLARE - 4 -

TORRETTA BIFACCIALE COMPOSTA DA 2 PRESE UNEL 2x10/16A+T
E 2 PRESE RJ45 PER FONIA E DATI

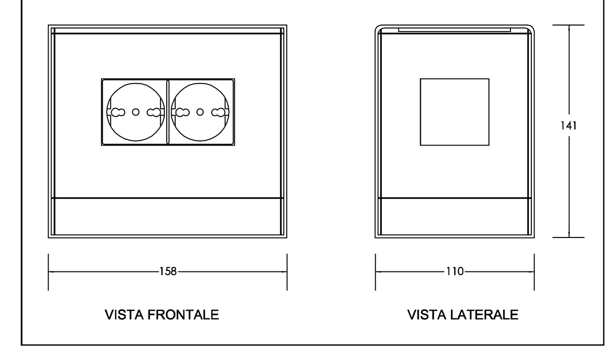

PARTICOLARE - 5 -

ATTESTAZIONE CAVI NELLA CASSETTA

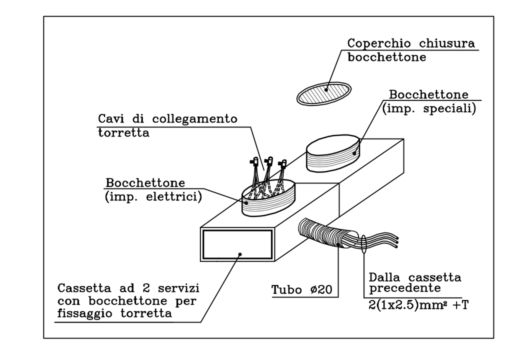

Colorazione dei conduttori
- Conduttori di fase : marrone,grigio,nero
- Conduttori di neutro : blu chiaro
- Conduttori di protezione : giallo-verde

LEGENDA SIMBOLI

	GRUPPO PRESE COMPOSTO DA 2 PRESE BIPASSO 2x10/16A+T 2 PRESE UNEL 2x10/16A+T
	GRUPPO PRESE COMPOSTO DA UNA PRESA BIPASSO 2x10/16A+T E UNA PRESA UNEL 2x10/16A+T
	PRESA UNEL 2x10/16A+T CON INTERRUTTORE 1P+N 10A
	GRUPPO PRESE COMPOSTO DA UNA PRESA BIPASSO 2x10/16A+T UNA PRESA UNEL 2x10/16A+T E INTERRUTTORE 1P+N 10A
	PRESA BIPASSO 2x10/16A+T
	TORRETTA BIFACCIALE COMPOSTA DA 2 PRESE UNEL 2x10/16A+T E 2 PRESE RJ45 PER FONIA DATI
A	PRESA UNEL 2x10/16A+T CON INTERRUTTORE 1P+N 10A ALIMENTAZIONE ASCIUGAMANI ELETTRICO
B	PRESA UNEL 2x10/16A+T CON INTERRUTTORE 1P+N 10A ALIMENTAZIONE BOILER ELETTRICO
C	PRESA UNEL 2x10/16A+T CON INTERRUTTORE 1P+N 10A ALIMENTAZIONE UNITA' INTERNE CONDIZIONAMENTO
	TUBAZIONI IN PVC A VISTA NEL CONTROSOFFITTO
	TUBAZIONI IN PVC A PAVIMENTO
	TUBAZIONI IN PVC INCASSATE
	CASSETTA DI DERIVAZIONE INCASSATA 100x100x50mm
	DISCESA TUBO INCASSATO A PARETE

NOTA 1 - LA CIFRA ACCANTO ALLE APPARECCHIATURE INDICA IL NUMERO DEL CIRCUITO DI APPARTENENZA DAL QUADRO DI PIANO

NOTA 2- PER L' IDENTIFICAZIONE DEI CIRCUITI VEDI SCHEMI UNIFILARI QUADRI ELETTRICI Tav. PIE - 12

NOTA 3 - ALTEZZA DA TERRA DEGLI APPARECCHI DI UTILIZZAZIONE:
- PRESE,PRESE PROTETTE: 45cm
- PRESE NEI BAGNI: 120cm

NOTA 4 - L' ESATTO POSIZIONAMENTO DELLE PRESE DOVRA' ESSERE CONCORDATO CON LA D.L. E COMUNQUE IN ACCORDO CON LA DISLOCAZIONE DEFINITIVA DEGLI ARREDI

NOTA 5 - I CIRCUITI PRESE F.M. SONO ALIMENTATI CON CAVI N07G9-K DA 4mm.^{2} I CIRCUITI TERMINALI SONO DA 2,5mm ^{2}

Nota Generale - La distribuzione secondaria deve essere eseguita nelle seguenti tipologie:
- Collegamento prese con cavo unipolare N07G9-K di sezione non inferiore a 2.5mm² in tubo pvc a pavimento non inferiore a Ø20

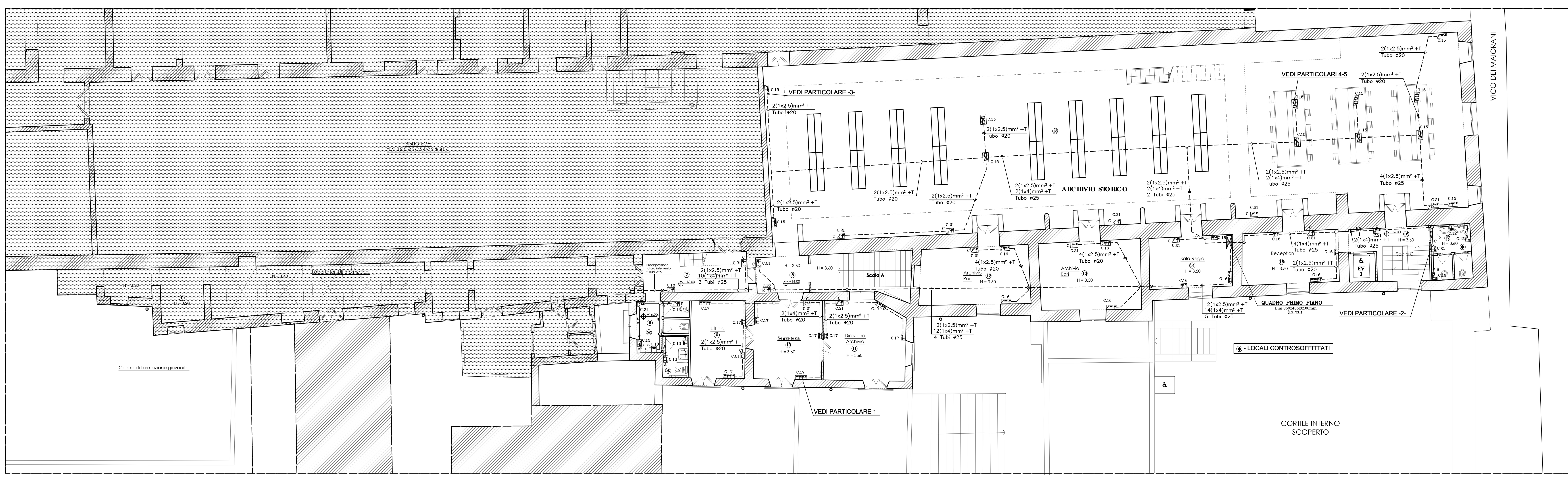

PIANTA PIANO PRIMO

AREE NON OGGETTO DI INTERVENTO

N

Unione Europea
PROGETTO COFINANZIATO DALL'UNIONE EUROPEA
POR Campania FESR 2007-2013
REGIONE CAMPANIA
MiBAC Direzione Regionale per i Beni Culturali e Paesaggistici della Campania
COMUNE DI NAPOLI
La tua Campania cresce in Europa
FESR
Ministero delle Infrastrutture e dei Trasporti

COMUNE DI NAPOLI
DIREZIONE CENTRALE PIANIFICAZIONE E GESTIONE DEL TERRITORIO - SITO UNESCO
SERVIZIO PROGRAMMA UNESCO E VALORIZZAZIONE DELLA CITTA'STORICA

Programma Operativo Regionale FESR Campania 2007-2013
Asse 6 Sviluppo urbano e qualità della vita
Obiettivo operativo 6.2 - Napoli e area metropolitana
Grande Progetto *Centro storico di Napoli valorizzazione del sito UNESCO*

COMPLESSO DI "S. LORENZO MAGGIORE" RECUPERO E RIFUNZIONALIZZAZIONE

PROGETTO DEFINITIVO IMPIANTI ELETTRICI

Progettisti:
- Comune di Napoli
  Arch. ErsiliaEmilia Nazzaro
  Arch. Luciano Fazi
- Soprintendenza BAPPSAE
  Arch. Paola Bovier
  Geom. Antonio Minerba
  Ass. tecn. Pietro Napolitano
  Soprintendente Arch. Giorgio Cozzolino
- Soprintendenza Polo Museale
  Dott.ssa Anna Chiara Alabiso
  Soprintendente Arch. Fabrizio Vona
- Direzione regionale per i Beni Culturali e Paesaggistici della Campania
  Direttore Dott. Gregorio Angelini
- Coordinatore per la sicurezza
  Ing. Maurizio Attanasio

Responsabile Unico del Procedimento:
arch. Giancarlo Ferulano

gruppo di supporto:
F.T. Massimo Bennasib
I.T. Brunella Esposito

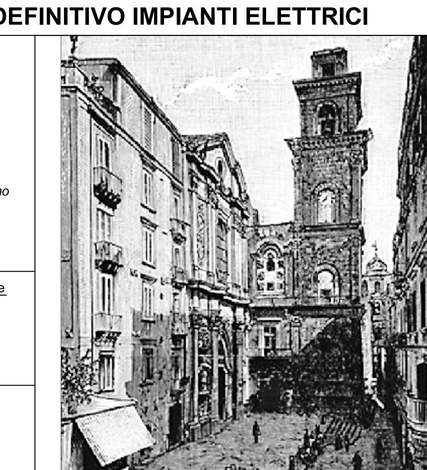

PIANTA PIANO PRIMO - DISTRIBUZIONE FORZA MOTRICE

ELABORATO PIE-06	DICEMBRE 2014	SCALA 1:100

PDF created with pdfFactory Pro trial version www.pdffactory.com